Rossbach
Räder- + Rollentechnik

info@rossbach-rollen.de
www.rossbach-rollen.de

# Bockrolle

**mit Anschraubplatte**

- 295kg
- Durchmesser 250mm
- Gehäuse aus Stahlblech
- Vollgummirad, Rollenlager

## Technische Daten

| | | | |
|---|---|---|---|
| **Bestellcode:** | 31B VDR 250 P07 | **Rad ø in mm:** | 250 |
| **Tragkraft in kg:** | 200 | **Radbreite in mm:** | 60 |
| **Plattengröße in mm:** | 135 x 110 | **Schraubloch Abstand in mm:** | 105 x 75 / 80 |
| **Schraubloch ø in mm:** | 11,00 | **Bauhöhe in mm:** | 290 |
| **Temperaturbereich C° min / max:** | -20 : +60 | **Norm:** | EN 12532 |
| **EAN-Code:** | 4250217321924 | | |

## Gehäusebeschreibung

- Stahlblech verzinkt-chromatiert
- Radachse verschraubt

## Radbeschreibung

- Radkörper aus Stahlblech
- Lauffläche aus Vollgummi
- Rollenlager

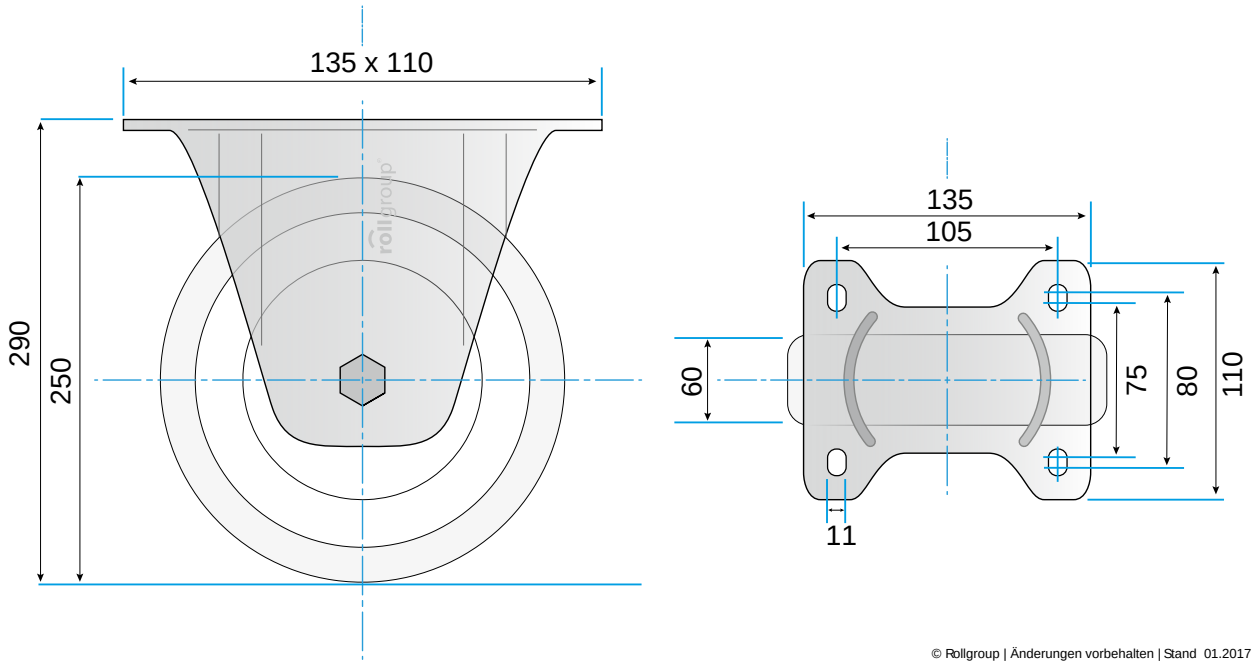


© Rollgroup | Änderungen vorbehalten | Stand 01.2017