Rossbach
Räder- + Rollentechnik

info@rossbach-rollen.de
www.rossbach-rollen.de

Lenkrolle

mit Rückenloch und Totalfeststeller

- 100 - 200kg
- Durchmesser 80 - 125mm
- Gehäuse aus Edelstahl rostfrei
- Polyamidrad, Gleitlager

Technische Daten

Bestellcode:	38N OUO 080 P01	**Rad ø in mm:**	80
Tragkraft in kg:	100	**Radbreite in mm:**	30
Ausladung Rolle in mm:	43,00	**Bauhöhe in mm:**	107
Rückenloch in mm:	12	**Temperaturbereich C° min / max:**	-20 : +80
Norm:	EN 12532	**Laufflächenhärte:**	Shore D 78
EAN-Code:	4250217341229	**Störkreisradius in mm:**	117,00

Gehäusebeschreibung

- Edelstahl rostfrei
- Schwenklager mit zweifachem Kugelkranz
- Schwenklagerschutz
- Radachse verschraubt

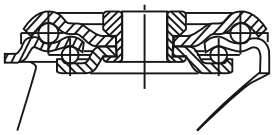

Radbeschreibung

- Rad aus Polyamid
- Gleitlager

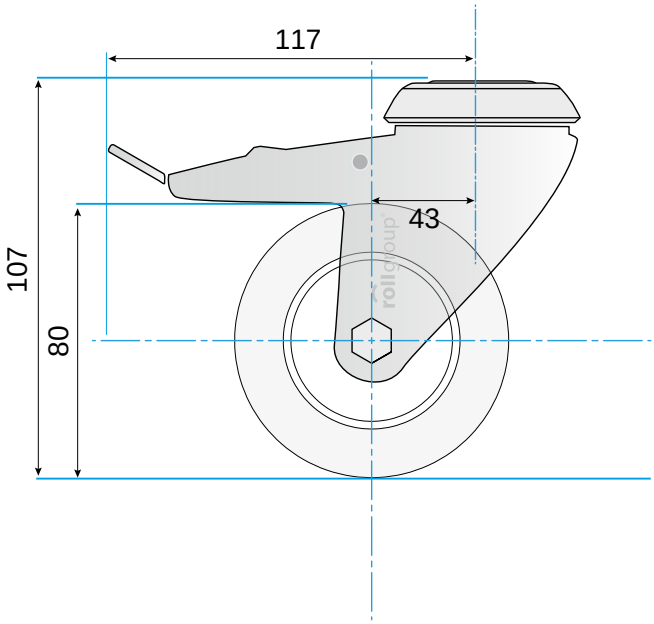

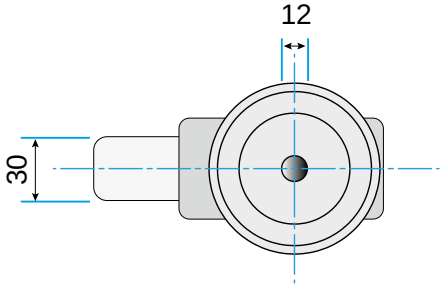

© Rollgroup | Änderungen vorbehalten | Stand 12.2020