Rossbach
Räder- + Rollentechnik

info@rossbach-rollen.de
www.rossbach-rollen.de

Kunststoff-Lenkrolle

mit Rückenloch und Totalfeststeller

- 100kg
- Durchmesser 75 - 125mm
- Gehäuse aus glasfaserverstärktem Polyamid
- Thermoplastisches Gummirad, Präzisionskugellager

Technische Daten

Bestellcode:	05N JPP 125 P01	**Rad ø in mm:**	125
Tragkraft in kg:	100	**Radbreite in mm:**	32
Ausladung Rolle in mm:	46,00	**Bauhöhe in mm:**	161
Rückenloch in mm:	10	**Temperaturbereich C° min / max:**	-20 : +60
Norm:	EN 12530	**Laufflächenhärte:**	Shore A 87
EAN-Code:	4250217310720	**Störkreisradius in mm:**	122,00

Gehäusebeschreibung

- Glasfaserverstärktes Polyamid
- Präzisionskugellager als Schwenklager

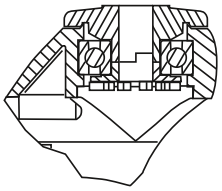

Radbeschreibung

- Radkörper aus Polypropylen
- Lauffläche aus thermoplastischem Gummi
- Fadenschutz
- Präzisionskugellager

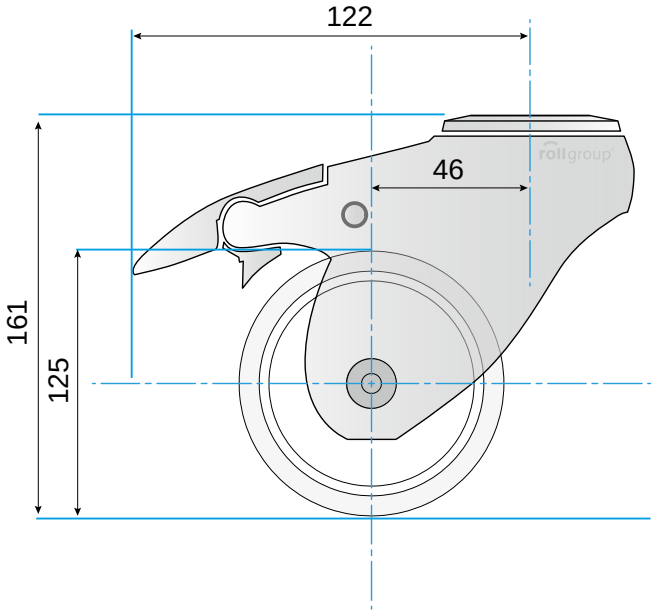

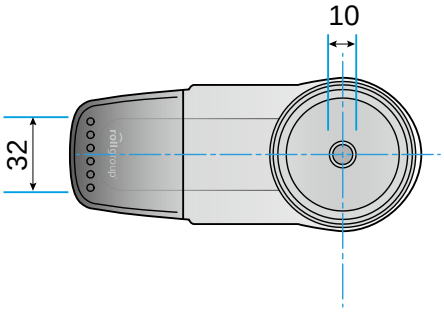

© Rollgroup | Änderungen vorbehalten | Stand 12.2020